Согласовано:
должность_____
дата_____
подпись_____
_____2015г.

02.028.142

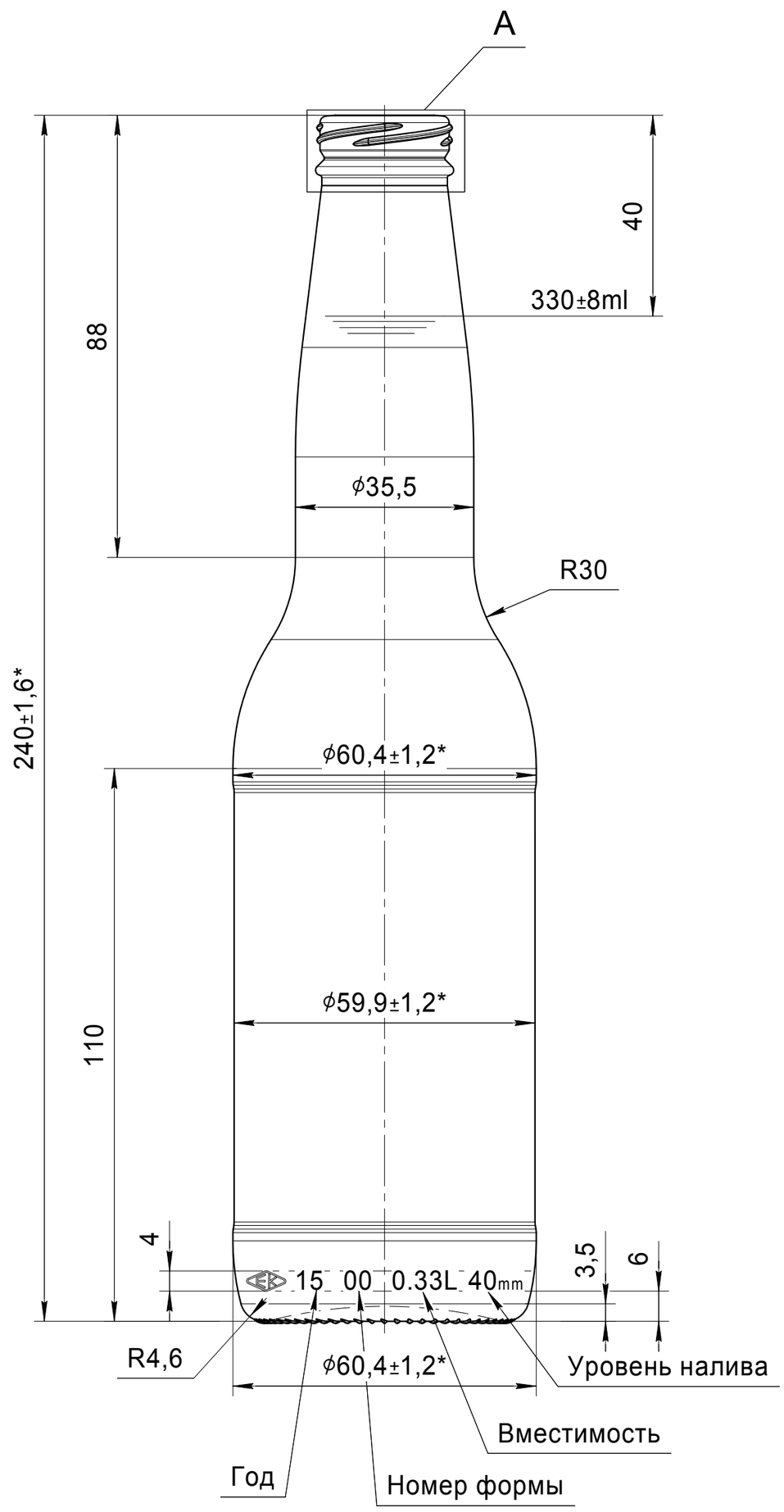

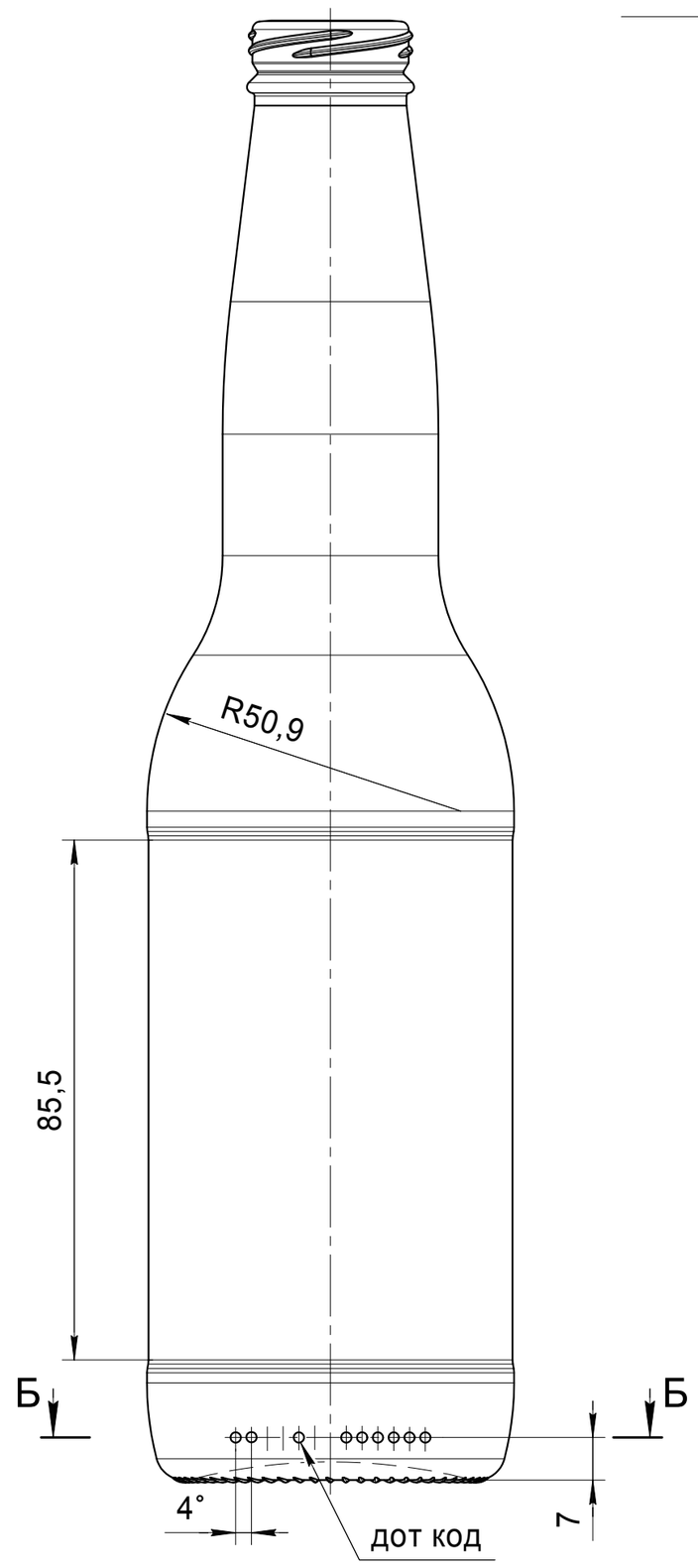

Б-Б(10:1)

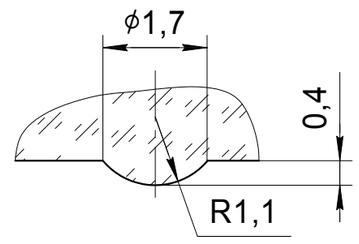

Серповидные насечки
равномерно по окружности 62шт

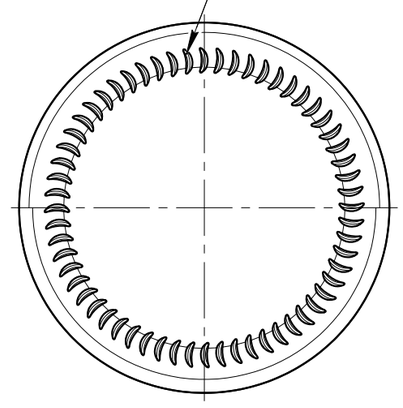

Венчик ВКП-1
А(4:1)

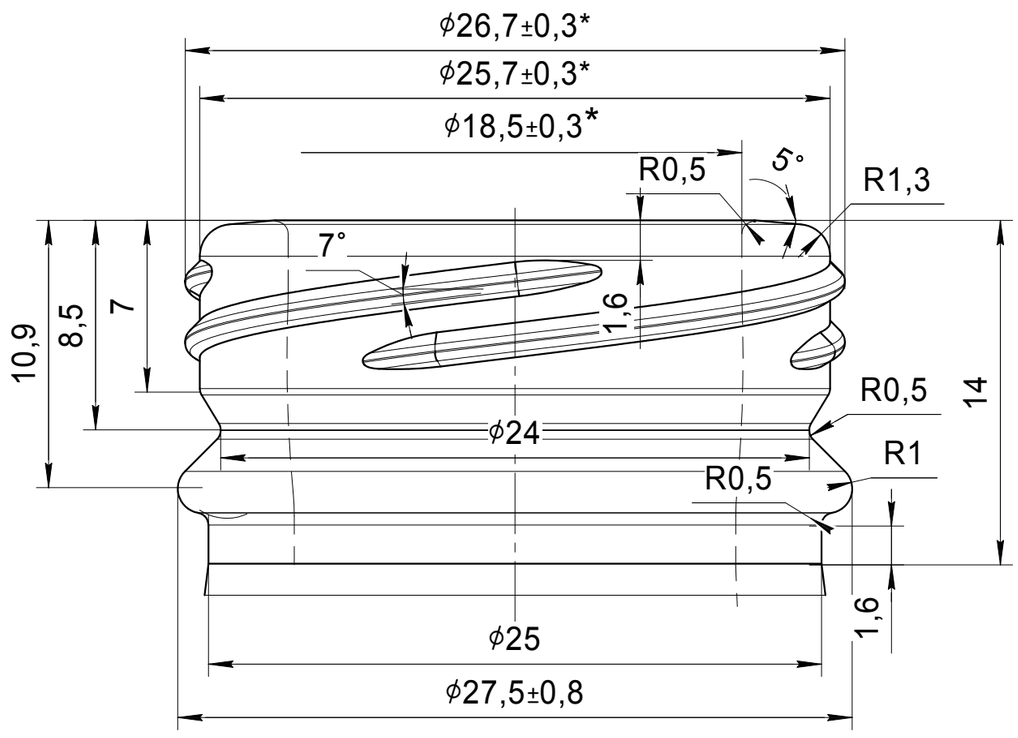

1. Вместимость номинальная 330ml.
2. Вместимость полная 343±8ml.
3. Масса рекомендуемая 270г.
4. Венчик типа КПНн по ГОСТ 10117.2-2001.
5. *Контролируемые размеры.
6. Стекло бесцветное ГОСТ Р 52022-2003.
7. Технические требования по ГОСТ 32131-2013.
8. Сопротивление внутреннему гидростатическому давлению P_{60} не менее 10кг/см^2

					02.028.142			
Изм.	Лист	№ докум.	Подп.	Дата	Бутылка ВКП-1-330 "Корона"	Лит.	Масса	Масштаб
Разраб.		Трегубов		15.01.2015		0	См.Т.Т.	1:1
Пров.						Лист	Листов 1	
Т.контр.		Паламарчук						
Рук.		Ли			Стекло ГОСТ Р 52022-2003	ТОО "Еврокристалл"		
Н.контр.								
Утв.		Сухов Р.В.						

Перв. примен. | Справ. № | Подп. и дата | Инв. № дубл. | Взам. инв. № | Подп. и дата | Инв. № подл.

Копировал | Формат А2